パレット見積もり用紙

佐倉パックス

〒 520-0242
滋賀県大津市本堅田3-10-9
電話番号　077- 572 - 0345
FAX 077-572-3118

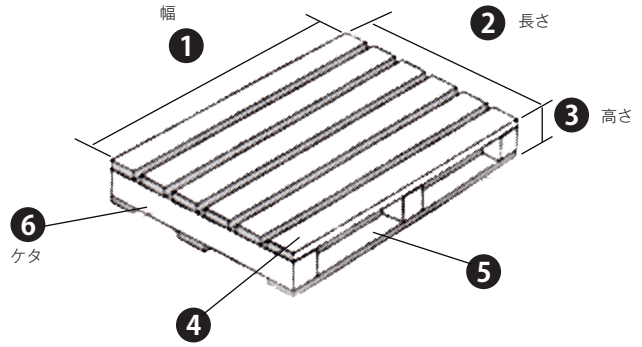

■ ご希望のパレットにチェックして下さい。

☐ 二方差　☐ スキット

❶	(　　)mm
❷	(　　)mm
❸	(　　)mm
❹	枚数 (　　) 枚 長さ (　　)mm 幅 (　　)mm 厚み (　　)mm
❺	枚数 (　　) 枚 長さ (　　)mm 幅 (　　)mm 厚み (　　)mm
❻	ケタ (　　) 本 長さ (　　)mm 幅 (　　)mm 高さ (　　)mm

※上図に当てはまらないときは上図に書き加えください。

■ 四方差をお見積もりされる方

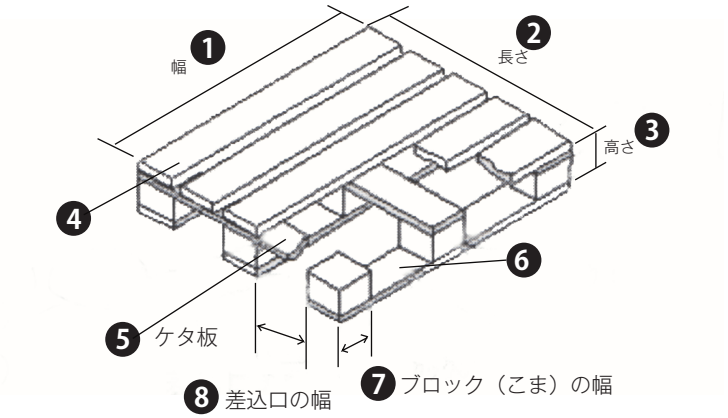

❶	(　　)mm
❷	(　　)mm
❸	(　　)mm
❹	枚数 (　　) 枚 長さ (　　)mm 幅 (　　)mm 厚み (　　)mm
❺	枚数 (　　) 枚 長さ (　　)mm 幅 (　　)mm 厚み (　　)mm
❻	枚数 (　　) 枚 長さ (　　)mm 幅 (　　)mm 厚み (　　)mm
❼	ブロック (　　) 個 長さ (　　)mm 幅 (　　)mm 高さ (　　)mm

※上図に当てはまらないときは上図に書き加えください。

注文予定枚数	(　　) 枚
パレットに載せる商品の重量を教えて下さい (単位 /kg)	(　　)kg
パレットに載せる商品の形状を教えて下さい	
納品先（おおまかで構いません　大阪府北区等）	

※これら以外の商品は直接お電話で（TEL 077-572-0345）までご連絡ください。

お客様情報をご記入下さい。			
会社名/ご担当者名			
ご住所			
お電話番号		FAX 番号	
メールアドレス			
備考			

すべてにご記入頂き FAX か郵送で送信ください。後ほど担当者よりご連絡させて頂きます。

正しくお見積を作成するため、記入箇所に間違いがないかもう一度見直しをお願いします。